Akumulator kwasowo-ołowiowy szczelny 12V 4.5Ah

Wymiary

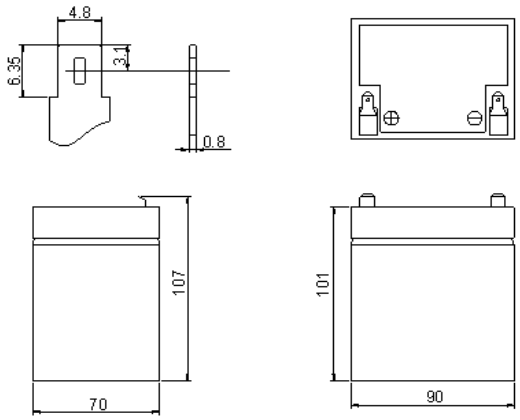

Dane techniczne

Napięcie znamionowe		12 V
Pojemność (25°C, 20h)		4,5 Ah
Wymiary	Długość	90 mm
	Szerokość	70 mm
	Wysokość	101 mm
	Max wysokość	107 mm
Waga		ok. 1,44 kg
Rezystancja wewnętrzna (pełne naładowanie, 25°C)		ok. 38
Pojemność w zależności od tmperatury (20h)	40°C	102%
	25°C	100%
	0°C	85%
	-15°C	65%
Samo-rozładowanie (25°C)	3 miesiące	90%
	6 miesięcy	80%
	1 rok	60%
Znamionowa temperatura pracy		25°C ± 3°C
Dopuszczalny przedział temperatury pracy		-15°C ~ 50°C
Napięcie ładowania	buforowo	13,6 do 13,8 V
	cyklicznie	14,5 do 14,9 V
Max prąd ładowania		1,35 A
Zalecany prąd ładowania		0,68 A
Materiał złącza		Miedź (Cu)
Max prąd rozładowania		68 A (5 s)

Charakterystyka ładowania (25°C)

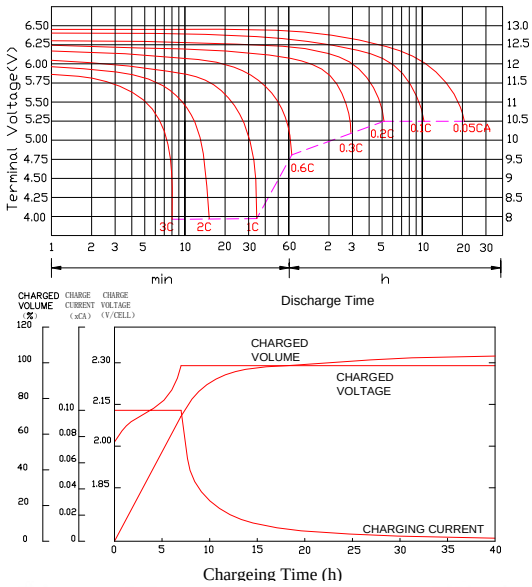

Pojemność w zal. od cykli rozład. (25°C)

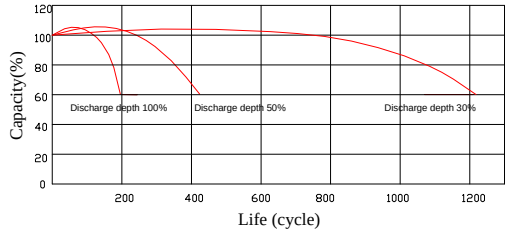

Stałoprądowa charakterystyka rozładowania (A, 25°C)

F.V/TIME	5min	10min	15min	30min	60min	3h	5h	10h	20h
9.60V	16. 2	10. 8	9	4. 80	3. 10	1. 12	0. 76	0. 45	0. 23
10.2V	15. 4	10. 3	8. 6	4. 65	3. 02	1. 10	0. 75	0. 45	0. 23
10.5V	14. 5	9. 6	8. 3	4. 47	2. 92	1. 06	0. 74	0. 44	0. 22

Stałomocowa charakterystyka rozładowania (W, 25°C)

F.V/TIME	5min	10min	15min	30min	60min	3h	5h	10h	20h
9.60V	181	122	105	55. 0	35. 9	13. 3	9. 07	5. 36	2. 68
10.2V	172	116	100	53. 3	35. 0	13. 1	8. 96	5. 31	2. 66
10.5V	162	109	96	51. 2	33. 8	12. 6	8. 84	6. 31	2. 64